Compito di Elettrotecnica – 19 luglio 2018 **Ing. Civile&Amb.**

Nome: _____ Cognome: _____ Mtr: _____ Ord:_____

Per il circuito in figura determinare il circuiti equivalente di Thevenin rispetto alla coppia di morsetti (a,b). Applicando la trasformazione dei generatori ricavare il circuito equivalente di Norton .

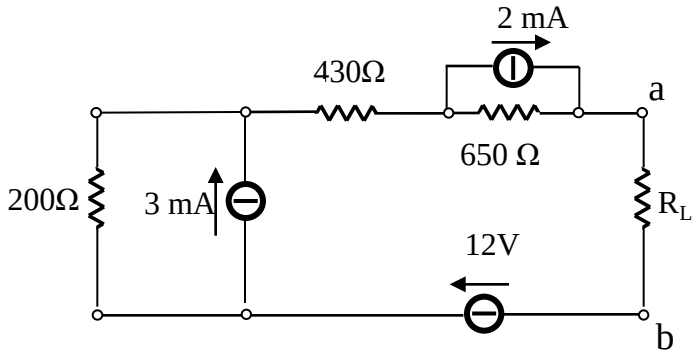

Considerato il circuito in figura, ricavare la corrente *i(t)*

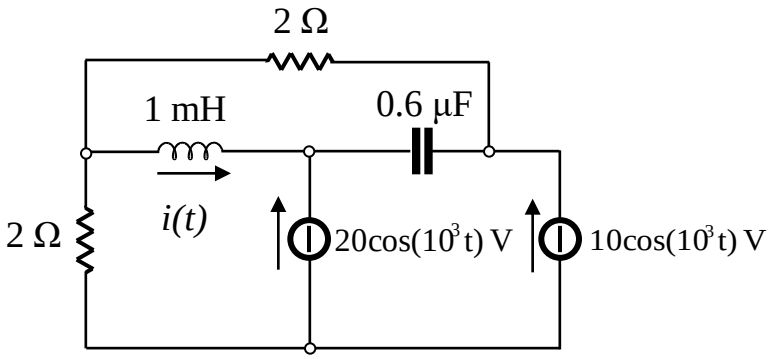
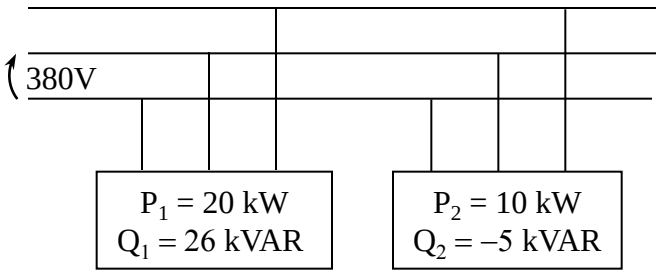
Rifasare i due carichi in figura in modo tale che si abbia un fattore di potenza complessivo pari a 0,98. Considerare una frequenza di 50 Hz.